Dübel S

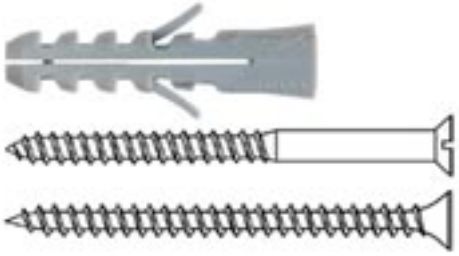

Eignung

Geeignet für:

- Beton
- Naturstein mit dichtem Gefüge
- Vollziegel
- Kalksand-Vollstein
- Vollstein aus Leichtbeton
- Hohldecken aus Ziegel, Beton o. ä.

Zur Befestigung von:

- Bildern
- Bewegungsmeldern
- Lampen
- Sockelleisten
- Elektroschaltern
- kleinen Wandregalen
- Handtuchhaltern
- leichten Spiegelschränken
- Briefkästen
- Blumenampeln
- Gardinenschienen

Beschreibung

- Kunststoff-Spreizdübel aus Nylon
- Zur Kombination mit allen gängigen Holz-, Spanplatten- und Blechschrauben (siehe Kapitel Sicherheitsschrauben)

Vorteile/Nutzen

- Verdrehsicherung verhindert Mitdrehen im Bohrloch.
- Spreizdruckfreier Dübelhals verhindert das Beschädigen von Fliesen und Putz.
- Temperaturbeständig von -40° bis +80°C
- Dübelgeometrie ermöglicht die Verwendung von Holz- und Spanplattenschrauben von 2 bis 16 mm.

Montage

Montageart

- Durchsteck- und Vorsteckmontage
- Erforderliche Schraubenlänge ergibt sich aus
  Dübellänge
  + Putz- und/oder Isolierstoffdicke
  + Dicke des Anbauteils
  + 1 x Schraubendurchmesser.

Montagehinweis

- Erforderliche Schraubenlänge ergibt sich aus
  Dübellänge
  + Putz- und/oder Isolierstoffdicke
  + Dicke des Anbauteils
  + 1 x Schraubendurchmesser.
- Bohren im Drehgang in Loch- und Hohlkammersteinen sowie Porenbeton.
- Für sicherheitsrelevante Anwendungen bei ständiger Belastung auf Zug sind Nylondübel nicht zulässig. Deshalb dürfen sie für Deckenabhängungen (Leuchten) nicht verwendet werden.

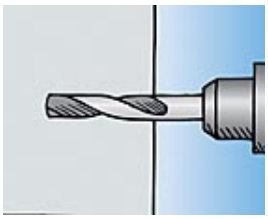

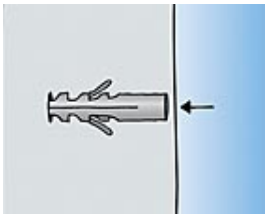

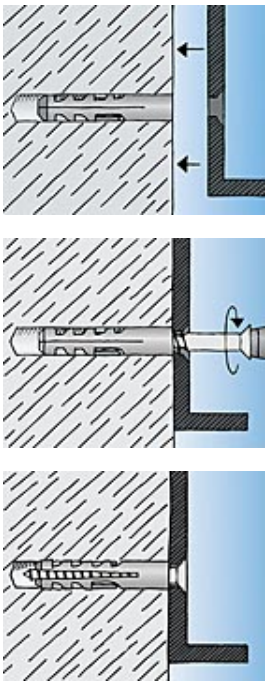

Technische Daten

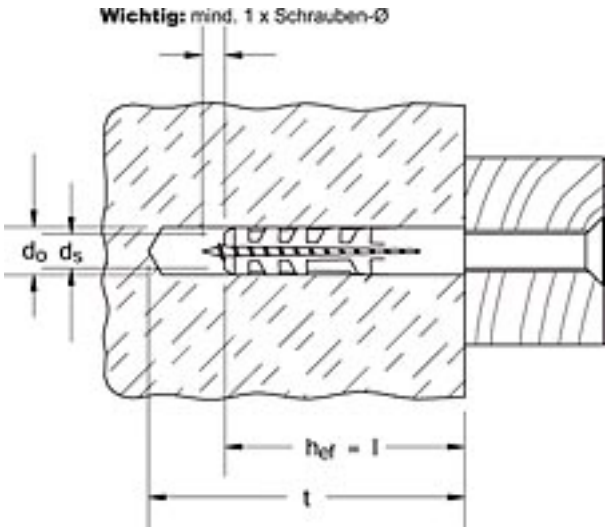

Kunststoff

Typ	Art.-Nr.	ETA / DIBt	Bohrerdurchmesser d_o [mm]	mind. Bohrlochtiefe t [mm]	Dübellänge = mind. Verankerungstiefe $l = h_{ef}$ [mm]	Holz- oder Spanplattenschrauben von / bis d_s [Ø mm]	EAN-Code	PZ	Verpackung [Stück]	Umkarton [Stück]
S 4	050104	-	4	25	20	2 - 3	4006209501047	7	200	4000
S 5	050105	-	5	35	25	3 - 4	4006209501054	4	100	4000
S 6	050106	-	6	40	30	4 - 5	4006209501061	1	100	5000
S 8	050108	-	8	55	40	4,5 - 6	4006209501085	5	100	2500
S 10	050110	-	10	70	50	6 - 8	4006209501108	8	50	1000
S 12	050112	-	12	80	60	8 - 10	4006209501122	2	25	500
S 14	050114	-	14	90	75	10 - 12	4006209501146	6	20	400
S 16	050116	-	16	100	80	12 (1/2")	4006209501160	0	10	200
S 20	050120	-	20	120	90	16	4006209501207	7	5	100

Nylon

Typ	Art.-Nr.	■ ETA ● DIBt	Bohrerdurchmesser d_o [mm]	mind. Bohrlochtiefe t [mm]	Dübellänge = mind. Verankerungstiefe $l = h_{ef}$ [mm]	Holz- oder Spanplattenschrauben von / bis d_s [Ø mm]	EAN-Code	PZ	Verpackung [Stück]	Umkarton [Stück]
S 5 DP	050124	-	5	35	25	3 - 4	4006209501245	5	200	5000
S 6 DP	050125	-	6	40	30	4 - 5	4006209501252	2	200	5000
S 8 DP	050126	-	8	55	40	4,5 - 6	4006209501269	9	200	4000
S 10 DP	050127	-	10	70	50	6 - 8	4006209501276	6	100	2000