Hohlraum-Metalldübel HM

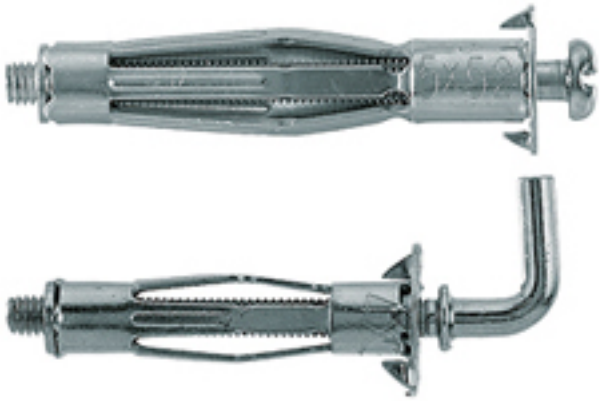

Eignung

Geeignet für:

- Gipskarton- und Gipsfaserplatten
- Spanplatten
- Hohldecken
- Holzwolleleichtbauplatten
- Sperrholz

Zur Befestigung von:

- Bildern
- Lampen
- Sockelleisten
- Elektroschaltern
- Schlüsselkästchen
- kleinen Wandregalen
- Handtuchhaltern
- leichten Spiegelschränken
- Gardinenschienen

Beschreibung

- Galvanisch verzinkter Hohlraum-Metalldübel mit metrischer Schraube.
- Die Spreizarme legen sich hinter der Platte um und stützen sich großflächig ab.

Vorteile/Nutzen

- Spreizarme und großer Anpressradius erhöhen Tragfähigkeit und Sicherheit.
- Verdrehsicherung (ausgeprägte Krallen) verhindert Mitdrehen während der Montage.
- Oberflächenbündiger, dauerhaft verspreizter Dübel ermöglicht mehrfaches Lösen und Befestigen des Anbauteils.
- Das metrische Gewinde ermöglicht leichtes Eindrehen und spürbares Festdrehen der Schraube.
- Jede Abmessung deckt eine große Bandbreite an Plattenstärken ab.
- Dübel kann wahlweise mit Montagezange, Akkuschrauber oder Schraubendreher montiert werden.

Anwendungsbeispiele

Montage

Montageart

- Vorsteckmontage

Montagehinweise

- Angegebenen Bohr-Ø unbedingt beachten.
- Bei Montage mit Akkuschrauber oder Schraubendreher unbedingt Montagegegenstand oder max. 6 mm dicken Hilfsgegenstand als Drehsicherung verwenden.

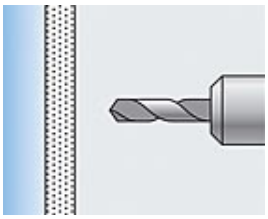

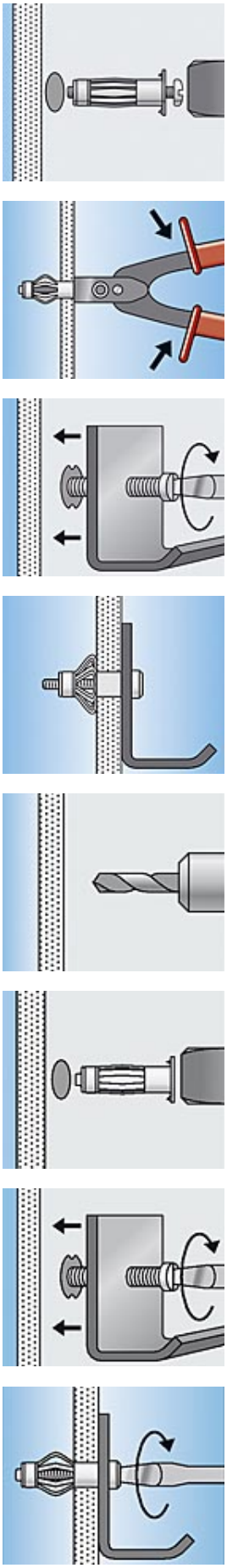

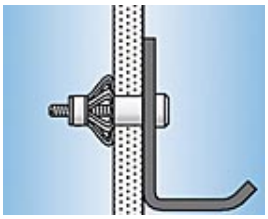

Technische Daten

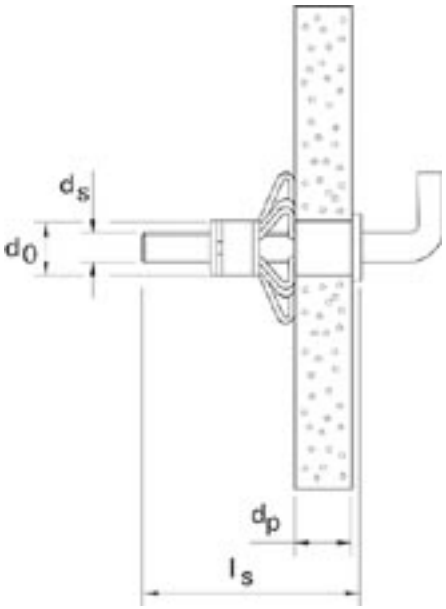

Typ	Art.-Nr.	ETA / DIBt	Bohrerdurchmesser d_0 [mm]	mind. Bohrlochtiefe t [mm]	Dübellänge l [mm]	Schraubenabmessung d_s x l_s [mm]	max. Plattendicke d_p [mm]	max. Dicke Anbauteil t_{fix} [mm]	Winkelhakenabmessung d_s x l_s [mm]	EAN-Code
HM Z 1	062320	-	-	-	-	-	-	-	-	4006209623206
HM Z 2	062321	-	-	-	-	-	-	-	-	4006209623213
HM 4 x 32 S	062306	-	8	42	32	M 4 x 40	3 - 13	16	-	4006209623060
HM 4 x 46 S	062307	-	8	56	46	M 4 x 52	5 - 18	23	-	4006209623077
HM 4 x 59 S	062308	-	8	69	59	M 4 x 66	35 - 42	16	-	4006209623084
HM 5 x 37 S	062310	-	10	47	37	M 5 x 45	6 - 15	19	-	4006209623107
HM 5 x 52 S	062311	-	10	62	52	M 5 x 60	7 - 21	24	-	4006209623114

Typ	Art.-Nr.	ETA DIBt	Bohrerdurchmesser d_o [mm]	mind. Bohrlochtiefe t [mm]	Dübellänge l [mm]	Schraubenabmessung d_s x l_s [mm]	max. Plattendicke d_p [mm]	max. Dicke Anbauteil t_{fix} [mm]	Winkelhakenabmessung d_s x l_s [mm]	EAN-Code
HM 5 x 65 S	062312	-	10	75	65	M 5 x 73	20 - 34	24	-	4006209623121
HM 6 x 37 S	062314	-	12	47	37	M 6 x 45	6 - 15	14	-	4006209623145
HM 6 x 52 S	062315	-	12	62	52	M 6 x 60	10 - 21	24	-	4006209623152
HM 6 x 65 S	062328	-	12	75	65	M 6 x 70	20 - 34	24	-	4006209623282
HM 6 x 80 S	062316	-	12	90	80	M 6 x 88	38 - 50	24	-	4006209623169
HM 8 x 55 SS	062329	-	12	65	55	M 8 x 60	10 - 21	24	-	4006209623299
HM 4 x 32 H	062318	-	8	42	32	-	3 - 13	-	4 x 40	4006209623183
HM 5 x 65 H	062326	-	10	75	65	-	20 - 34	-	5 x 70	4006209623268